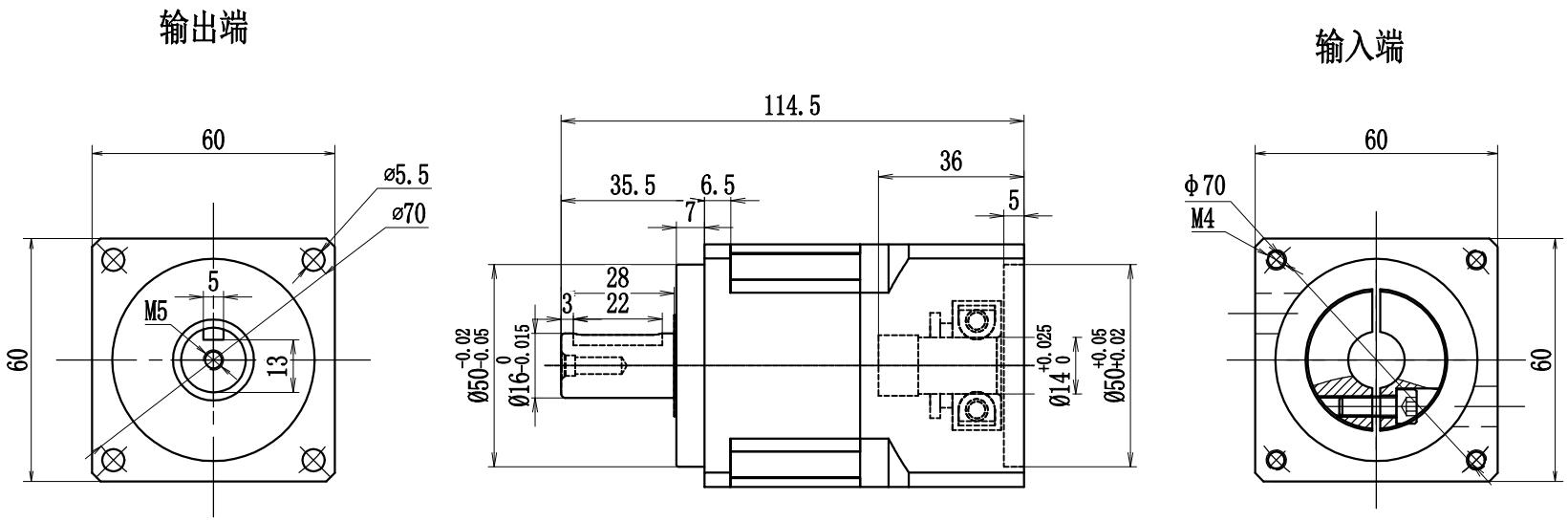

速比	1:3-1:10	正常使用寿命	20000 h
额定扭矩	40-60Nm	传递效率	97%
最大扭矩	2.5倍额定输出扭矩	噪音	≤60dB
额定输入转数	4000r/min	环境温度	-20℃-+90℃
最大输入转数	6000r/min	惯量	0.03-0.16kgcm²
回程间隙	≤5arcmin	防护等级	IP65

标记	处数	更改文件号	签字	日期
设计		标准化		
校对		审定		
审核				
工艺		日期		

AB60-L1

图样标记	数量	重量	比例
S A B			

共 页 第 页

精密斜齿行星减速机

借(通)用件登记
描 图
描 校
旧底图总号
底图总号
签 字
日 期